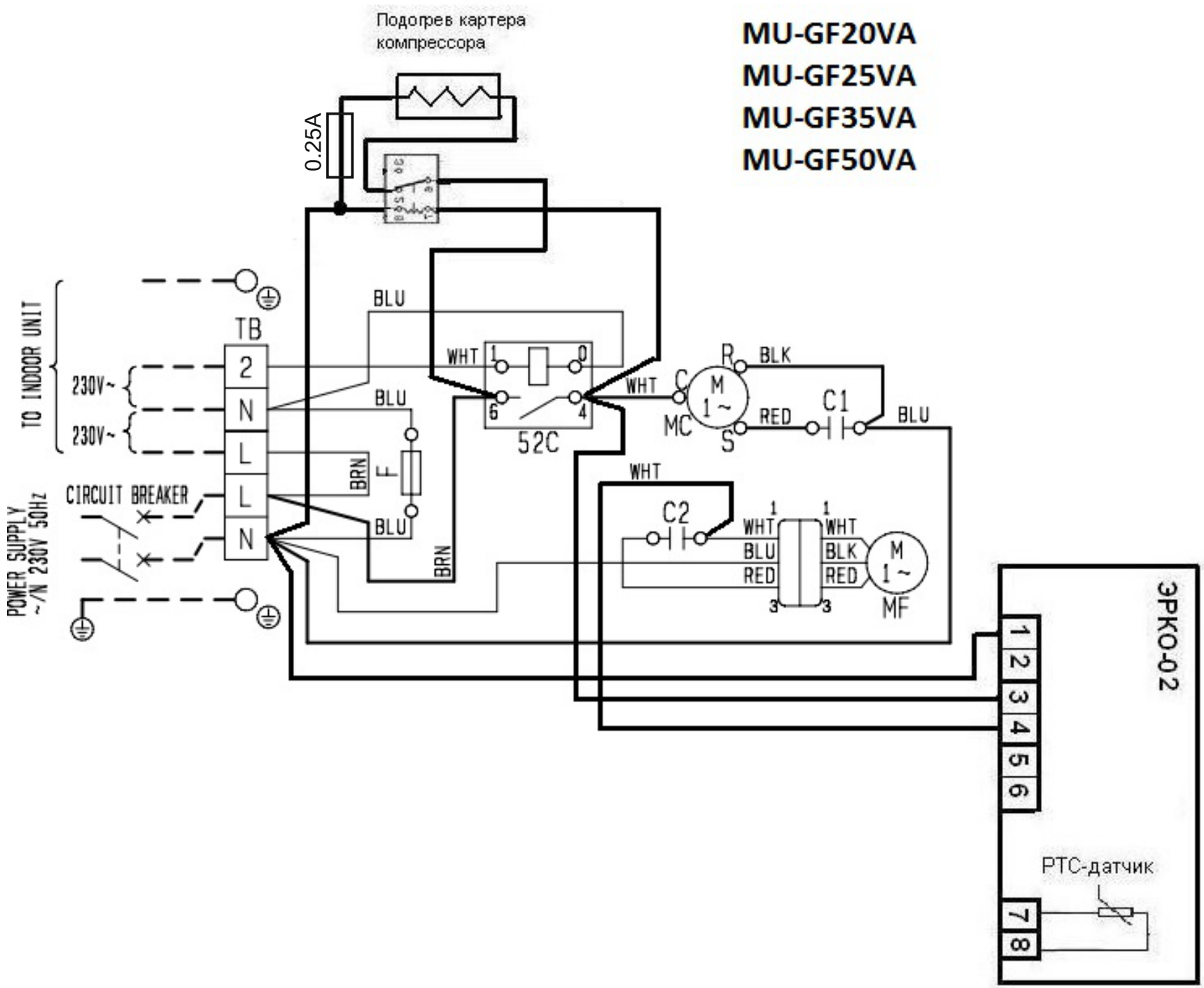
MU-GF20VA
MU-GF25VA
MU-GF35VA
MU-GF50VA
Подогрев картера компрессора
0.25A
TO INDOOR UNIT
230V~
230V~
TB
2
N
L
L
N
CIRCUIT BREAKER
POWER SUPPLY ~/N 230V 50Hz
BLU
BLU
BRN
F
BLU
BRN
WHT
52C
WHT
R
BLK
C
M 1~
MC
S
RED
C1
BLU
WHT
C2
WHT
BLU
RED
WHT
BLK
RED
M 1~
MF
ЭРКО-02
1 2 3 4 5 6
РТС-датчик
7 8